TUOTEKUVASTO 2020

Baltic Welders

www.balticwelders.ee

KAIVUKAUHAT

1-8 tonnin koneisiin

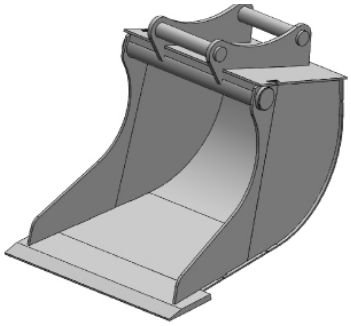

Tuote	Koneen paino, t	Tilavuus, l	Kukkurainen tilavuus, l	A, mm	B, mm	C, mm	Leveys, mm	Paino, kg	Kynsillä
DB35	<1	35	55	596	397	469	480	35	EI
DB35T	<1	35	55	596	397	469	480	40	KYLLA
DB40	<2	40	60	757	493	624	400	45	EI
DB40T	<2	40	60	757	493	624	400	50	KYLLA
DB60	<2	60	80	757	493	624	500	50	EI
DB60T	<2	60	80	757	493	624	500	55	KYLLA
DB70	<3	70	90	757	493	624	550	55	EI
DB70T	<3	70	90	757	493	624	550	60	KYLLA
DB80	<3	80	100	757	493	624	600	60	EI
DB80T	<3	80	100	757	493	624	600	65	KYLLA
DB150	<7	150	220	1166	784	992	600	160	EI
DB150T	<7	150	220	1166	784	992	600	180	KYLLA
DB200	<7	200	270	1166	784	992	700	190	EI
DB200T	<7	200	270	1166	784	992	700	210	KYLLA
DB250	<8	250	320	1166	784	992	800	220	EI
DB250T	<8	250	320	1166	784	992	800	240	KYLLA

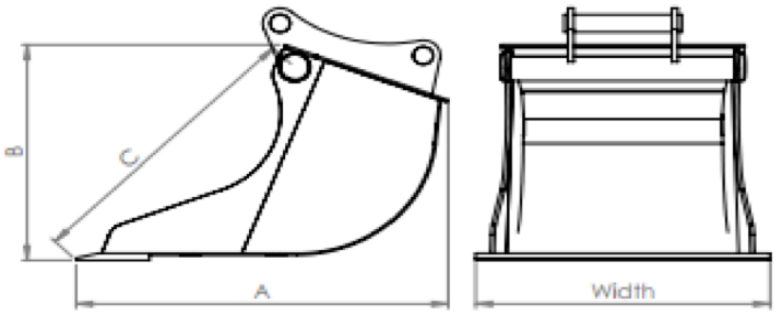

KAIVUKAUHAT

16-22 tonnin koneisiin

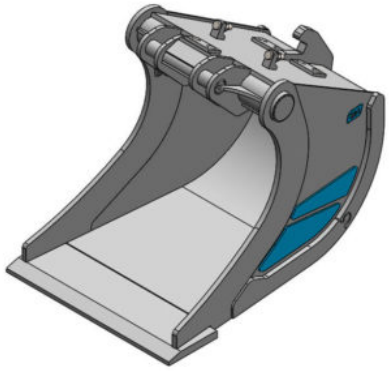

Tuote	Koneen paino, t	Tilavuus, l	Kukkurainen tilavuus, l	A, mm	B, mm	C, mm	Leveys, mm	Paino, kg	Kynsillä
DB400	<16	400	500	1382	1000	1190	850	490	EI
DB400T	<16	400	500	1382	1000	1190	850	515	KYLLA
DB600	<18	600	700	1382	1000	1190	950	530	EI
DB600T	<18	600	700	1382	1000	1190	950	555	KYLLA
DB700	<20	700	820	1465	1070	1226	1000	735	EI
DB700T	<20	700	820	1465	1070	1226	1000	765	KYLLA
DB950	<22	950	1070	1465	1070	1226	1200	800	EI
DB950T	<22	950	1070	1465	1070	1226	1200	830	KYLLA

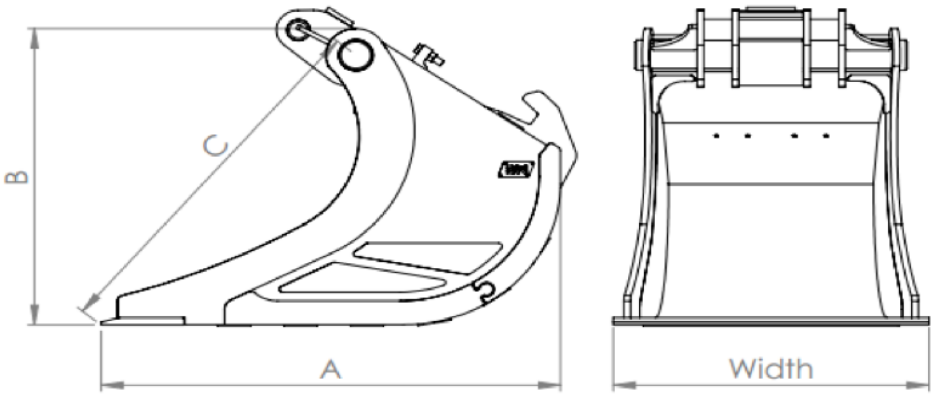

KAAPELIKAUHAT

1-8 tonnin koneisiin

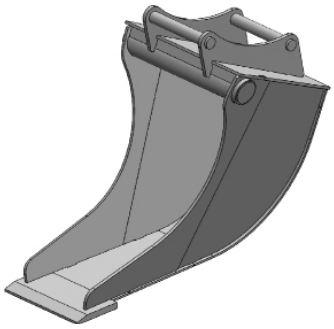

Tuote	Koneen paino, t	Tilavuus, l	Kukkurainen tilavuus, l	A, mm	B, mm	C, mm	D, mm	Leveys, mm	Paino, kg	Kynsillä
CB40	<2	40	55	867	513	736	300	300	45	EI
CB55	<3	55	70	867	513	736	418	300	50	EI
CB55T	<3	55	70	867	513	736	418	300	55	KYLLA
CB70	<3	70	85	867	513	736	465	350	60	EI
CB70T	<3	70	85	867	513	736	465	350	70	KYLLA
CB85	<4	85	100	867	513	736	518	400	75	EI
CB85T	<4	85	100	867	513	736	518	400	85	KYLLA
CB130	<7	130	160	1239	825	1062	400	300	120	EI
CB130T	<7	130	160	1239	825	1062	400	300	130	KYLLA
CB140	<8	140	170	1239	825	1062	450	350	130	EI
CB140T	<8	140	170	1239	825	1062	450	350	140	KYLLA
CB150	<8	150	180	1239	825	1062	450	400	140	EI
CB150T	<8	150	180	1239	825	1062	450	400	150	KYLLA
CB160	<8	160	190	1239	825	1062	635	400	160	EI
CB160T	<8	160	190	1239	825	1062	635	400	170	KYLLA

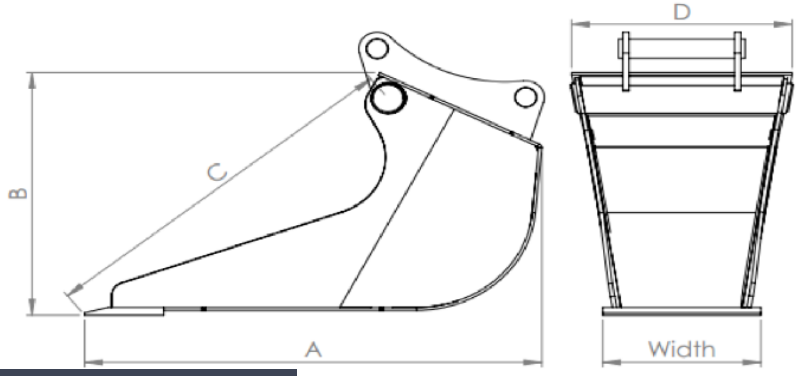

KAAPELIKAUHAT

12-20 tonnin koneisiin

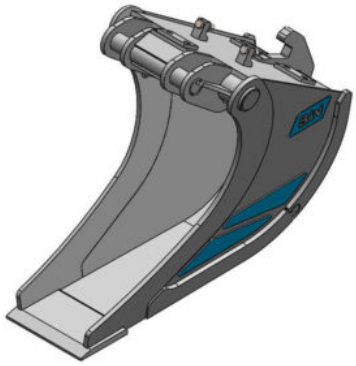

Tuote	Koneen paino, t	Tilavuus, l	Kukkurainen tilavuus, l	A, mm	B, mm	C, mm	D, mn	Leveys, mm	Paino, kg	Kynsillä
CB220	<12	220	300	1385	990	1182	685	400	400	EI
CB220T	<12	220	300	1385	990	1182	685	400	430	KYLLA
CB300	<14	300	380	1385	990	1182	775	500	450	EI
CB300T	<14	300	380	1385	990	1182	775	500	480	KYLLA
CB320	<18	320	400	1465	1060	1225	685	400	520	EI
CB320T	<18	320	400	1465	1060	1225	685	400	550	KYLLA
CB370	<20	370	450	1465	1060	1225	775	500	560	EI
CB370T	<20	370	450	1465	1060	1225	775	500	590	KYLLA

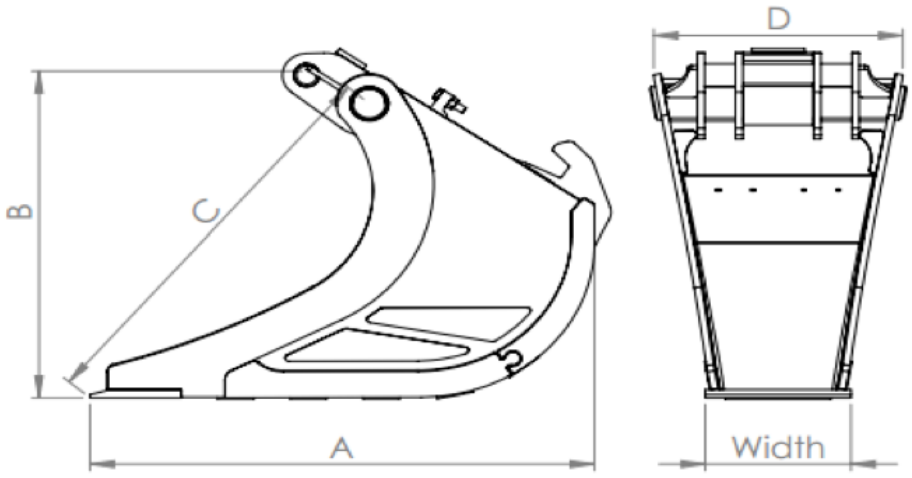

SORAKAUHAT

1000-1400L

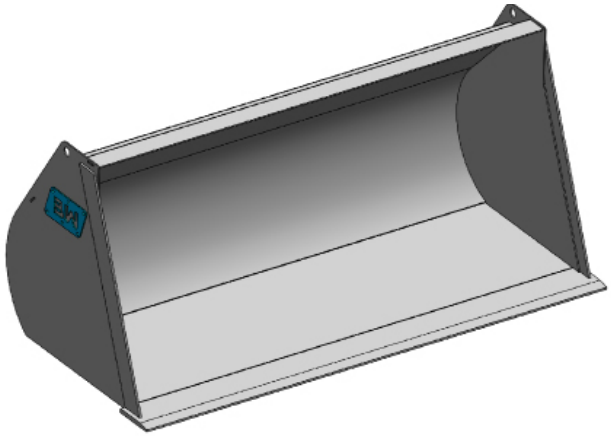

Tuote	Tilavuus, l	Kukkurainen tilavuus, l	A, mm	B, mm	Leveys, mm	Paino, kg
GB1000	1000	1200	1040	1100	2000	400
GB1150	1150	1400	1040	1100	2100	430
GB1300	1300	1600	1040	1100	2200	450
GB1400	1400	1700	1040	1100	2300	480

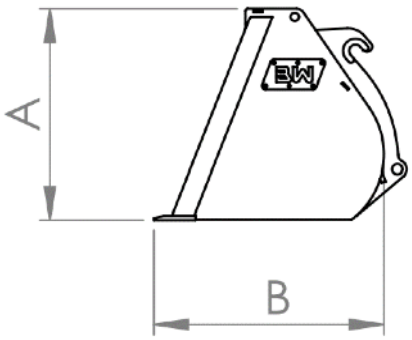

SORAKAUHAT

4000-4500L

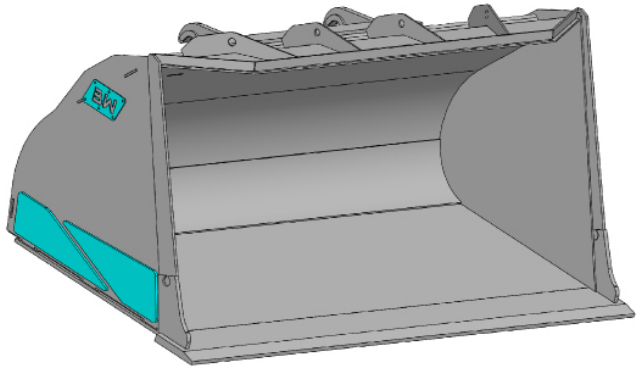

Tuote	Tilavuus, l	Kukkurainen tilavuus, l	A, mm	B, mm	Width, mm	Paino, kg
GB4000	4000	5000	1450	1650	3000	1900
GB4500	4500	5500	1450	1650	3200	2000

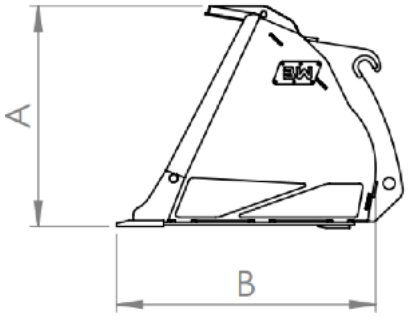

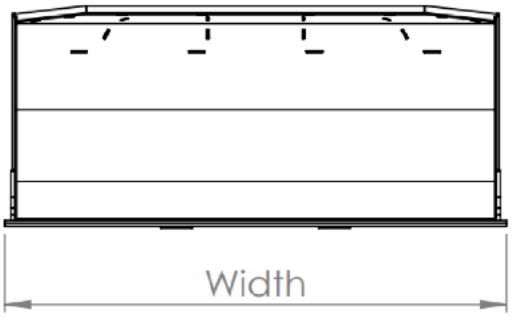

HARDOX TASAUSKAUHAT

10-20 tonnin koneisiin

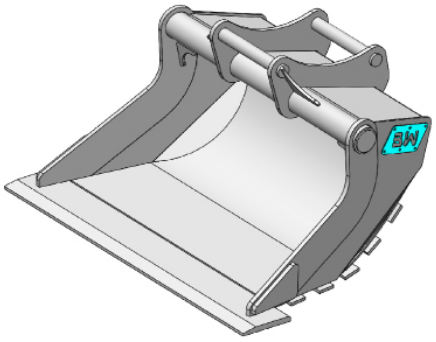

Tuote	Koneen paino, t	Tilavuus, l	Kukkurainen tilavuus, l	A, mm	B, mm	C, mm	Leveys, mm	Paino, kg	Materiaali
PB700HD	>16	700	1100	1385	868	1170	1800	650	Täysi Hardox
PB800HD	>18	800	1200	1385	868	1170	1950	740	Täysi Hardox
PB900HD	>20	900	1300	1385	868	1170	2100	850	Täysi Hardox

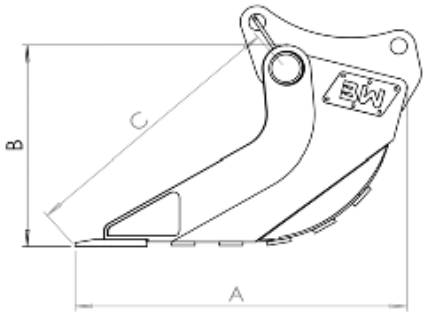

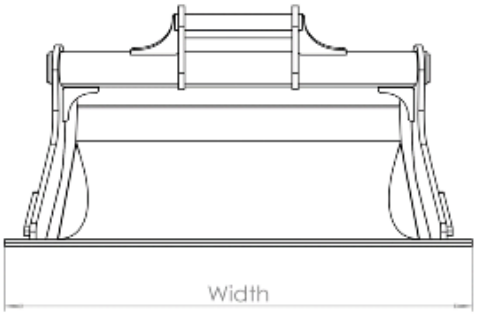

HYDRAULISET TASAUSKAUHAT

2-8 tonnin koneisiin

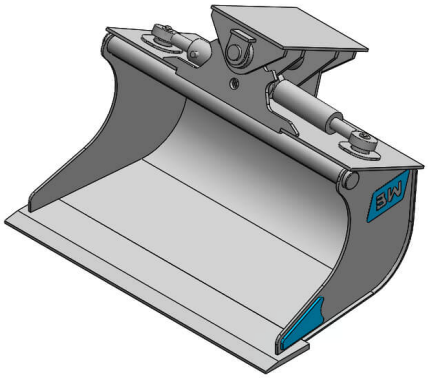

Tuote	Koneen paino, t	Tilavuus, l	Kukkurainen tilavuus, l	A, mm	B, mm	C, mm	Leveys, mm	Paino, kg	Sylinterit
PB60H	>2	60	80	495	290	374	1000	85	1 (H)
PB80H	>3	80	100	495	290	374	1200	100	1 (H)
PB190H	>5	190	250	803	582	686	1200	240	2 (H)
PB240H	>6	240	300	803	582	686	1300	255	2 (H)
PB320H	>8	320	380	803	582	686	1500	285	2 (H)

Kallistuskulma on 45° + 45°
H - Horizontal Sylinterit

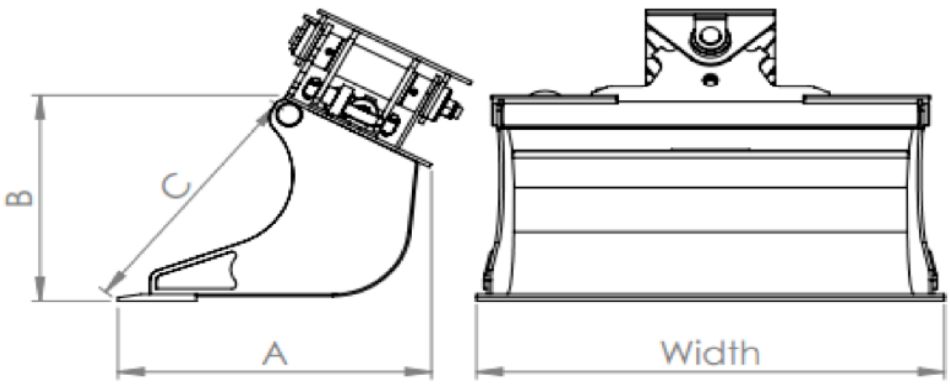

HYDRAULISET TASAUSKAUHAT

10-20 tonnin koneisiin

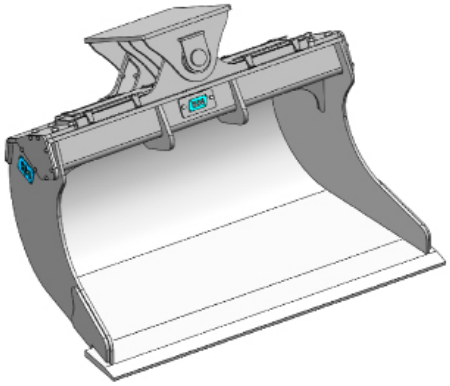

Tuote	Koneen paino, t	Tilavuus, l	Kukkurainen tilavuus, l	A, mm	B, mm	C, mm	Leveys, mm	Paino, kg	Sylinterit
PB500H	<16	500	700	1210	920	980	1600	850	2 (HH)
PB700H	<18	700	900	1210	920	980	1800	1000	2 (HH)
PB900H	<20	900	1100	1210	920	980	2000	1150	2 (HH)

Kallistuskulma on 45° + 45°

H - Piilotetut vaakasylinterit

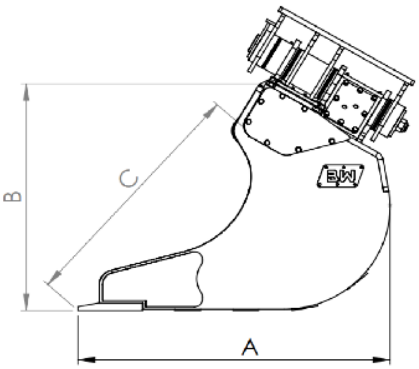

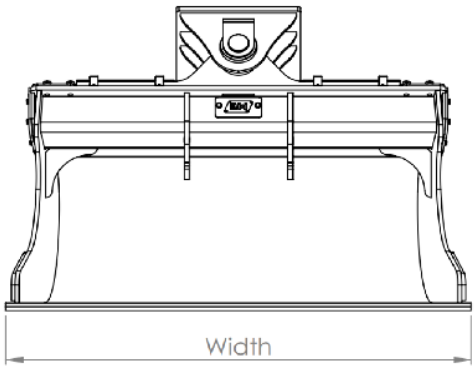

PYÖRIVÄT KAUHAT

4-8 tonnin koneisiin

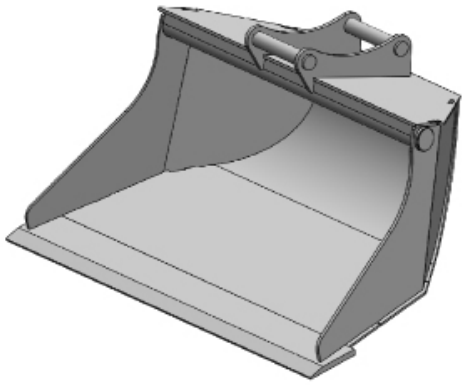

Tuote	Koneen paino, t	Tilavuus, l	Kukkurainen tilavuus, l	A, mm	B, mm	C, mm	Leveys, mm	Paino, kg
RB100	>4	100	150	858	463	695	1000	95
RB150	>5	150	200	858	463	695	1100	105
RB200	>6	200	250	858	463	695	1200	115
RB230	>6	230	300	858	463	695	1300	125
RB250	>7	250	320	1067	618	799	1300	240
RB300	>8	300	370	1067	618	799	1400	260
RB350	>8	350	420	1067	618	799	1500	280

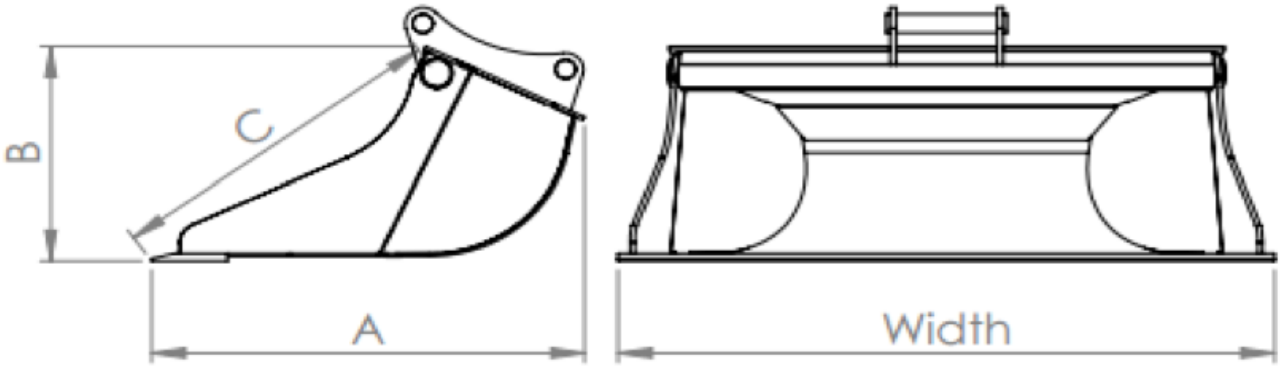

PYÖRIVÄT KAUHAT

16-22 tonnin koneisiin

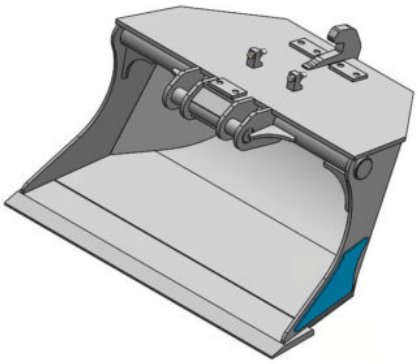

Tuote	Koneen paino, t	Tilavuus, l	Kukkurainen tilavuus, l	A, mm	B, mm	C, mm	Leveys, mm	Paino, kg
RB450	>16	450	550	1267	714	890	1400	485
RB500	>16	500	600	1267	714	890	1600	585
RB800	>20	800	950	1444	837	1062	1600	700
RB900	>22	900	1050	1444	837	1062	1800	830

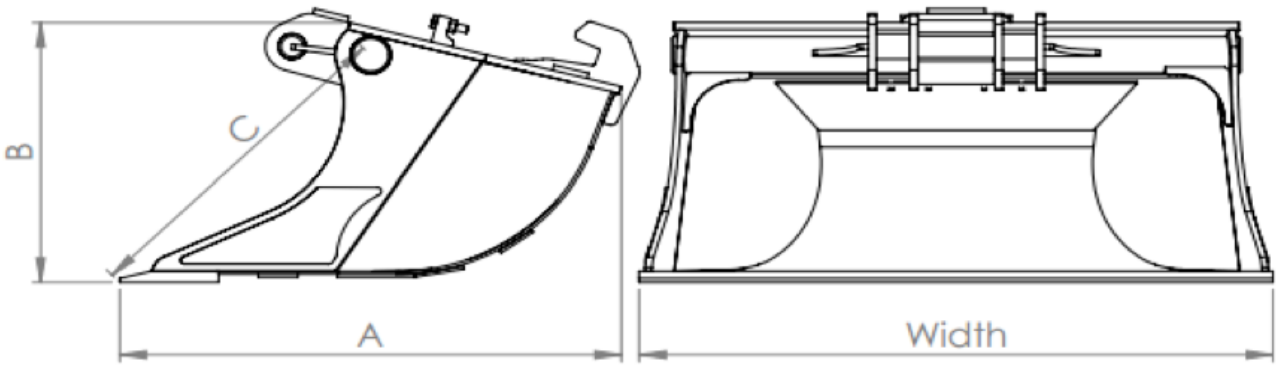

PYÖRIVÄ V-KAUHA

16-28 tonnin koneisiin

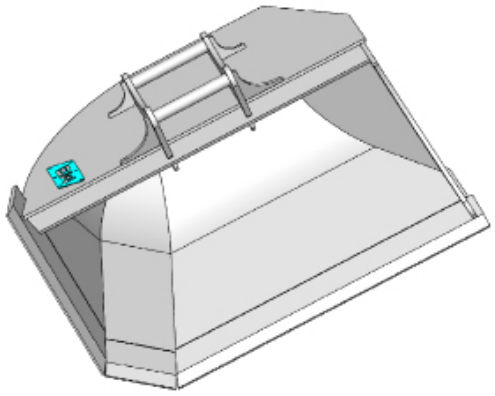

Tuote	Koneen paino, t	Tilavuus, l	Kukkurainen tilavuus, l	A, mm	B, mm	C, mm	Leveys, mm	Leveys 2, mm	Kulma, Astetta	Paino, kg
RB1100V	<22	1100	1600	1600	950	1100	1900	400	2x35	1075

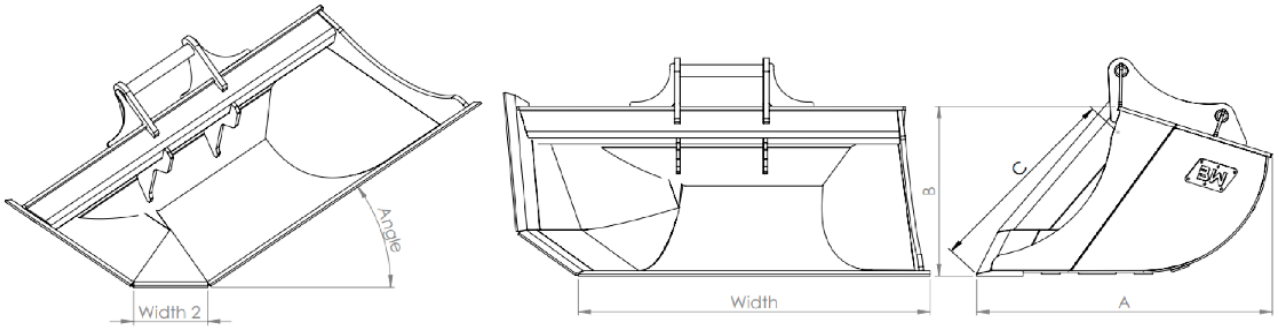

SEULAKAUHAT

18-24 tonnin koneisiin

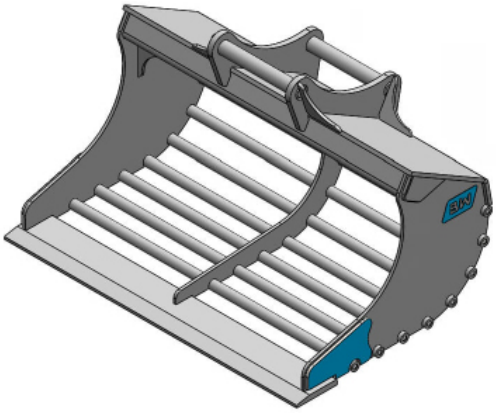

Tuote	Koneen paino, t	Tilavuus, l	Kukkurainen tilavuus, l	A, mm	B, mm	C, mm	Leveys, mm	Paino, kg
SB700	<18	700	1100	900	1230	1000	1600	670
SB800	<21	800	1200	900	1230	1000	1800	750
SB900	<24	900	1300	900	1230	1000	2000	830

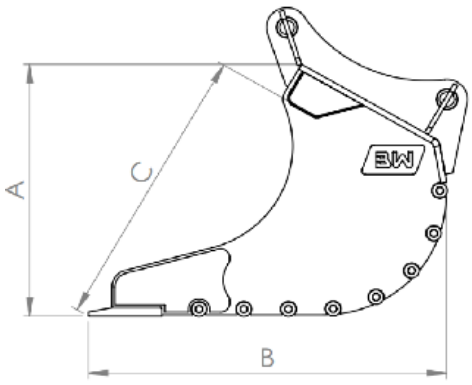

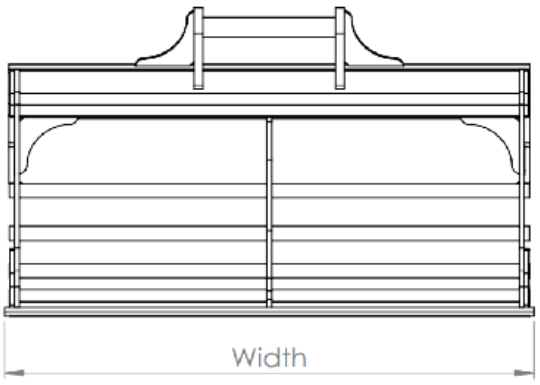

LUMIKAUHAT

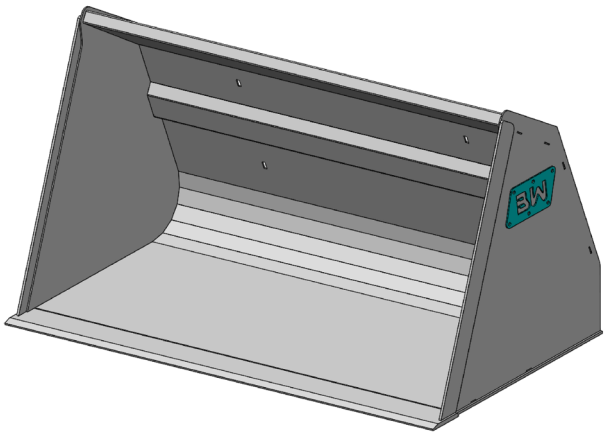

Tuote	Tilavuus, l	Kukkurainen tilavuus, l	A, mm	B, mm	Leveys, mm	Paino, kg
SN1100	1100	1400	1075	1050	1800	300
SN1300	1300	1700	1075	1050	2100	340
SN1500	1500	2000	1075	1050	2400	380

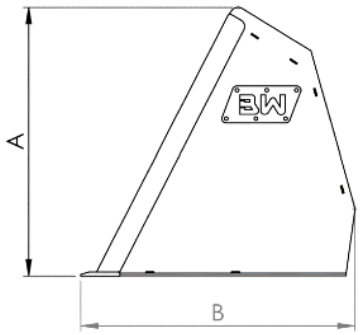

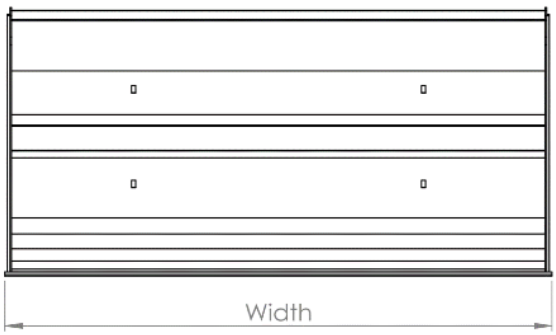

NOSTOPUOMI

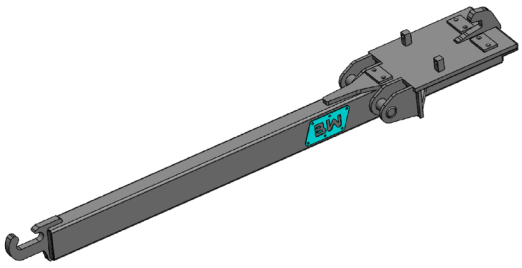

Tuote	Nostokyky, t	A, mm	B, mm	Paino, kg
LB2000	<3,0	2000	480	250
LB2500	<2,5	2500	480	275
LB3000	<2,0	3000	480	300

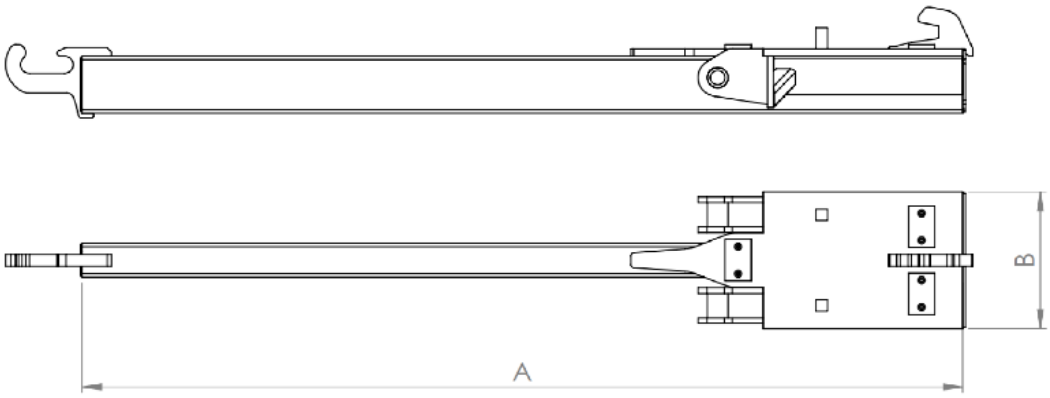

ASFALTTILEIKURIT

10-20 tonnin koneisiin

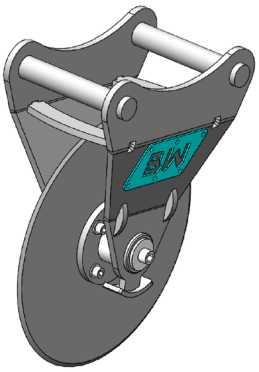

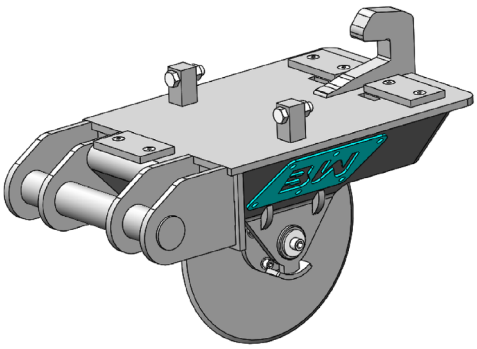

Tuote	A, mm	B, mm	C, mm	D, mm	Vastalevy	Paino, kg
AC_S40_450	573	390	150	450	S40	40
AC_S45_450	571	520	150	450	S45	50
AC_S50_450	585	520	150	450	S50	60
AC_S60_450	599	580	150	450	S60	76
AC_S70_450	619	720	150	450	S70	130
AC_NTP10_450	629	882	150	450	NTP10	140

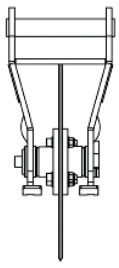

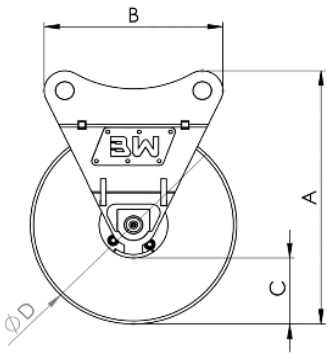

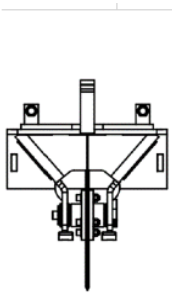

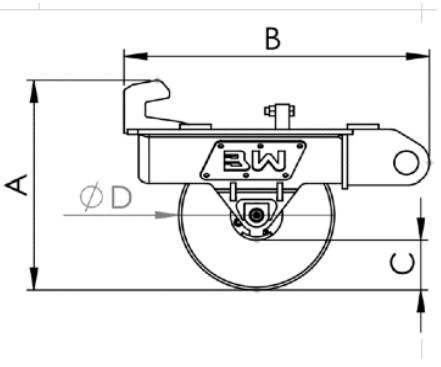

ROUTAPIIKKI

5-10 tonnin koneisiin

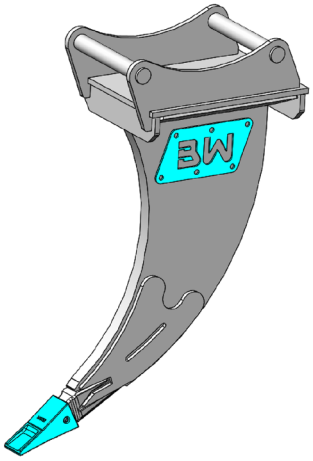

Tuote	Koneen paino, t	A, mm	B, mm	C, mm	Adapter	Vastalevy	Paino, kg
HO_S45	5-10	980	780	40	J250	S45	155

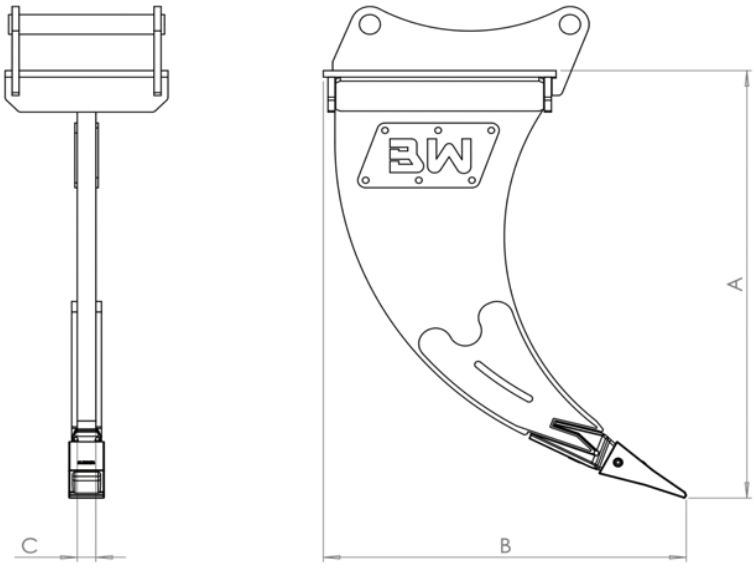

PIKALIITTIMET

13-22 tonnin koneisiin

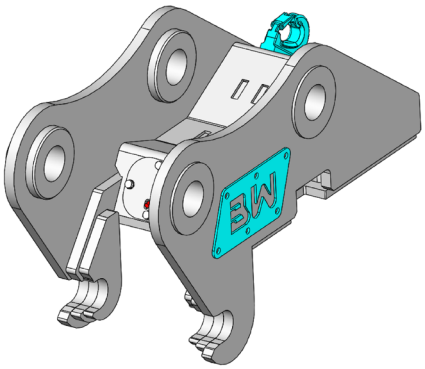

Tuote	Liitin	Pikaliittimet	Suositeltu koneen paino, t	Lisävarusteet	Paino, kg
SQ_NTP10H	NTP10	Hydraulinen	13-22	Hook 3t	260

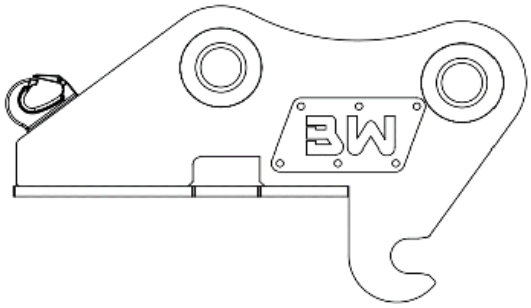

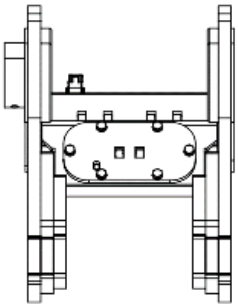

PIKALIITTIMET

17-25 tonnin koneisiin

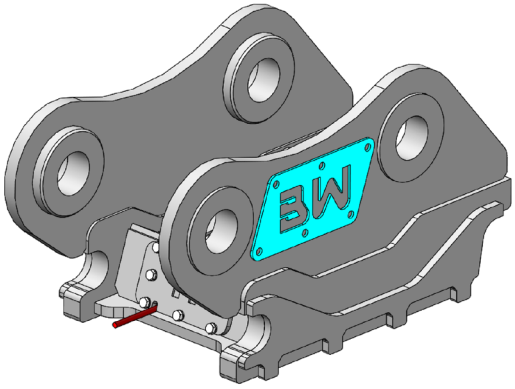

Tuote	Liitin	Pikaliittimet	Suositeltu koneen paino, t	Lisävarusteet	Paino, kg
SQ_S70H	S70	Hydraulical	17-25	Hook 3t	235
SQ_S80H	S80	Hydraulical	25-40	Hook 3t	420

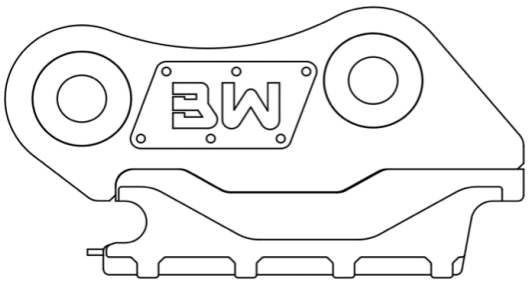

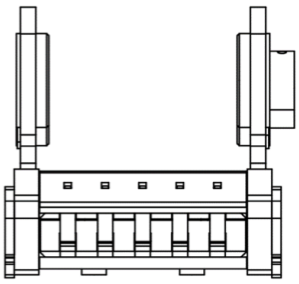

S KIINNITYSTYYPPI

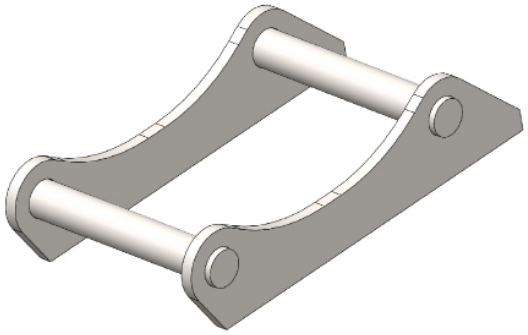

Tuote	A, mm	B, mm	D, mm
S30-150	180	200	30
S30-180	180	200	30
S40	200	300	40
S45	290	430	45
S50	270	430	50
S60	340	480	60
S70	450	600	70
S80	590	670	80

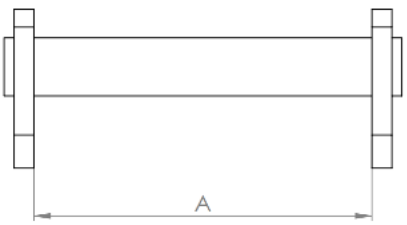

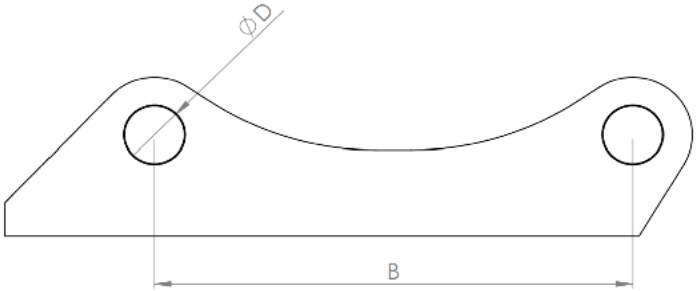

NTP KIINNITYSTYYPPI

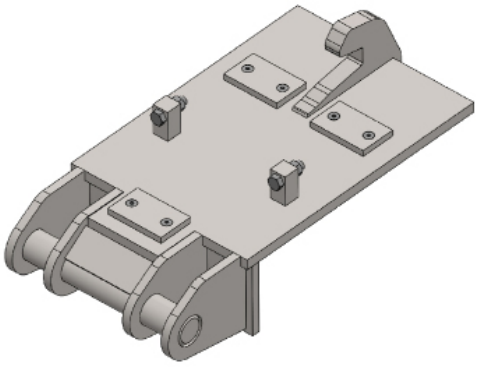

Tuote	A, mm	B, mm	D, mm
NTP10	225	405	70
NTP20	305	485	80
NTP30	350	525	80
NTP40	340	632	100

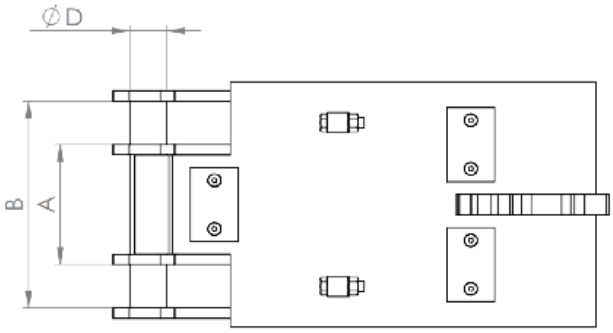

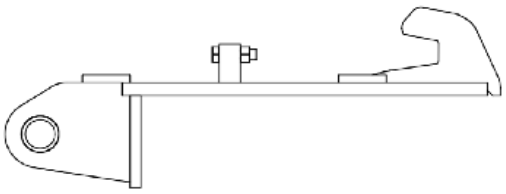

KAIVINKONEEN PEUKALO

8-20 tonnin koneisiin

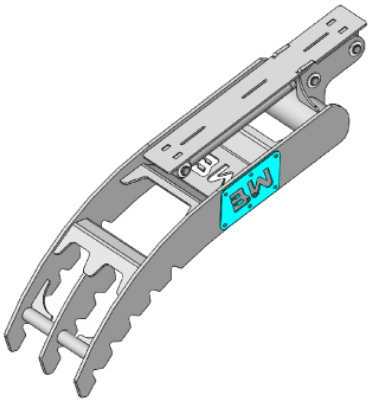

Tuote	Koneen paino, t	A, mm	Leveys, mm	Paino, kg
BT1220A	<8	1220	400	115
BT1600	<15	1600	470	160

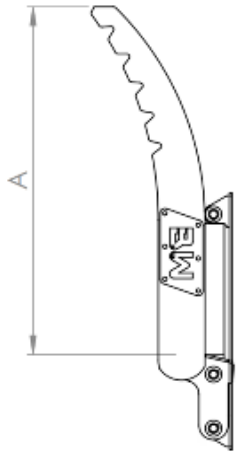

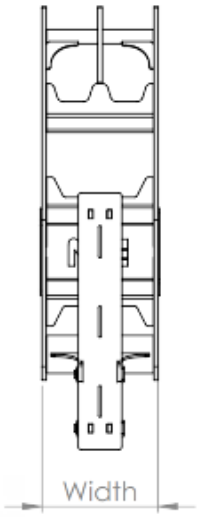

KANTOHARAT

10-20 tonnin koneisiin

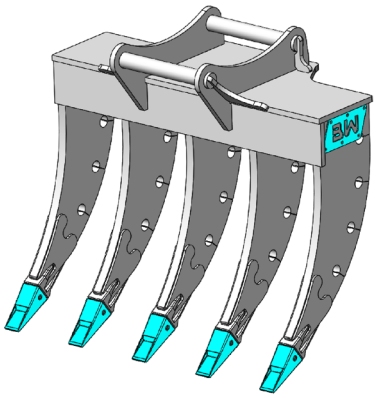

Tuote	A, mm	B, mm	C, mm	Kynsillä	Kynsilla arvo	Paino, kg
SC1500-5	1500	1160	40	J300 adapters	5	823
SC2280-7	2280	1160	40	J300 adapters	7	1147

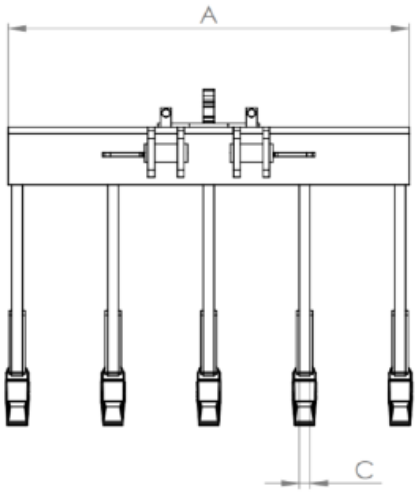

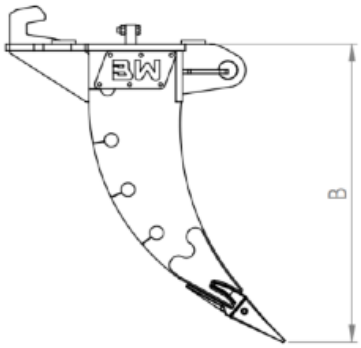

VASARAN ADAPTERIT

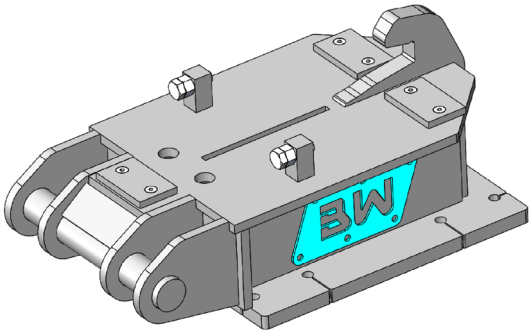

Tuote	A, mm	B, mm	D, mm	Vastalevy	Paino, kg
HP_NTP10	225	405	70	NTP10	245

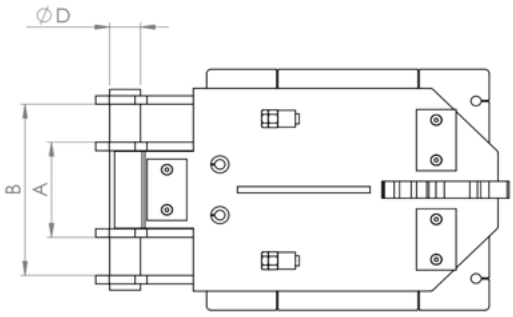

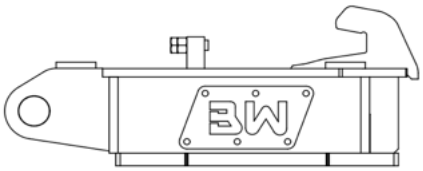

VASARAN ADAPTERIT

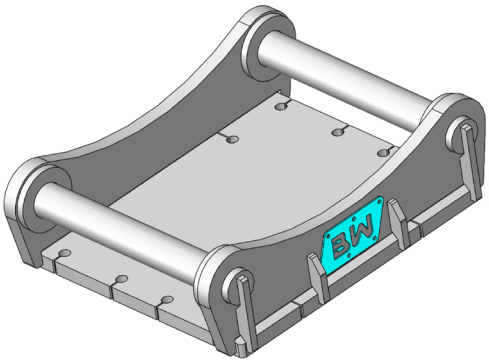

Tuote	A, mm	B, mm	Liitin	Paino, kg
HP_S70	570	640	S70	175

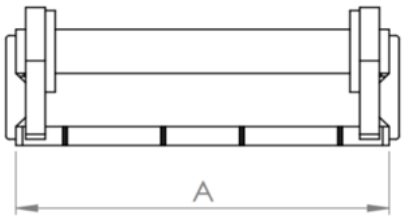

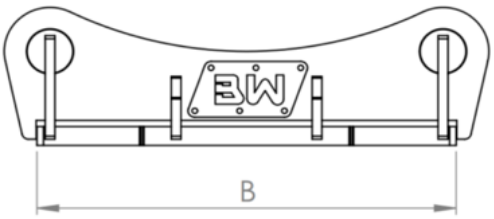

EXTRAT

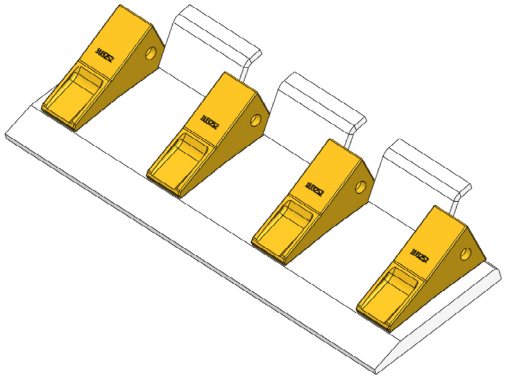

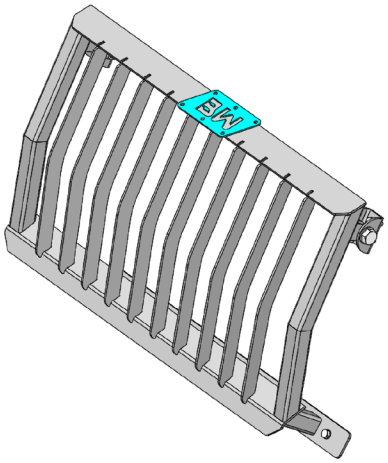

BALTIC WELDERS OÜ

Baltic Welders on erikoistunut työkoneiden lisälaitteiden valmistukseen tiukimpien laatustandardien mukaan. Olemme saavuttaneet asiakkaidemme luottamuksen ja tyytyväisyyden lisälaitteiden valmistuskokemuksen ja jatkuvan kehityksen ansiosta.

Email

info@balticwelders.ee
www.balticwelders.ee

Puhelin

+372 58 18 37 54

Osoite

Arkna tee 54, Roodevälja küla,
Rakvere vald 44207,
Lääne-Virumaa, Estonia